Instrukcja użytkownika

Ultralekki, przenośny kran kamerowy, stosowany do kamer i aparatów o łącznej wadze do 3,5kg. Jego niewielkie rozmiary transportowe sprawiają, że możemy go zabrać w każde nawet najbardziej ekstremalne miejsce. To co go wyróżnia na tle innych kranów tej kategorii to przede wszystkim sztywność i komfort pracy.

Kran Kamerowy
Slide Kamera ROAD JIB

Instrukcja w pliku pdf do pobrania na www.slidekamera.pl

slidekamera®
made in POLAND

1/2014

Przed przystąpieniem do pracy z kranem kamerowym Slide Kamera ROAD JIB należy zapoznać się z instrukcją obsługi. Należy pamiętać, że używanie urządzenia w sposób niezgodny z instrukcją może być przyczyną awarii lub uszkodzenia, za które producent nie odpowiada.

W przypadku uszkodzenia kranu kamerowego ROAD JIB podczas transportu wymagane jest przedstawienie:

☑ dowodu zakupu

☑ kompletu wypełniaczy/ wkładek styropianowych zabezpieczających podczas transportu załączonych do urządzenia w przypadku dostarczenia nowego produktu.

W przypadku niespełnienia powyższych warunków, producent zastrzega prawo do nieuwzględnienia gwarancji.

Zdjęcia produktów przedstawionych w instrukcji mogą nieznacznie różnić się od ich rzeczywistego wyglądu ze względu na wprowadzane przez producenta modyfikacje.

Producent Slide Kamera ®

High Engineering Technology CNC s.c.
Sebastian Pawelec Karol Mikulski
Glina 45
82-522 Sadlinki
NIP: 581-188-33-32

Biuro handlowe Slide Kamera
80-175 Gdańsk (Polska)
Ul. Kartuska 386

tel./fax (+48) 58 710 41 04
e-mail: biuro@slidekamera.pl / office@slidekamera.eu
www.slidekamera.pl / www.slidekamera.eu

Spis treści

1. Elementy i budowa kranu kamerowego Slide Kamera ROAD JIB....3
2. Akcesoria dodatkowe....5
3. Opis urządzenia....6
4. Parametry kranu kamerowego HKR-4....8
5. Montaż kranu kamerowego ROAD JIB na statywach Slide Kamera serii HST....9
5.1. Montaż kranu kamerowego ROAD JIB na statywie serii HST z użyciem półkuli poziomującej Manfrotto....9
5.2. Montaż kranu kamerowego ROAD JIB na statywie serii HST z wykorzystaniem adaptera AKC-3 lub adaptera Manfrotto MN577....9
6. Przygotowanie do pracy z kranem kamerowym ROAD JIB....11
6.1. Prawidłowe rozłożenie ramienia przeciwciężaru....11
6.2. Prawidłowe rozłożenie ramienia roboczego kranu....12
7. Montaż urządzeń na płycie montażowej kranu ROAD JIB....12
8. Napęd DC HDN-5 do kranu kamerowego ROAD JIB....13
9. Bezpieczeństwo pracy z kranem....13
10. Konserwacja i czynności obsługowe....13
11. Transport....14
12. Gwarancja....14

1. Elementy i budowa kranu kamerowego Slide Kamera ROAD JIB

Gdy otrzymamy przesyłkę należy sprawdzić czy wszystkie elementy kranu kamerowego Slide Kamera ROAD JIB zostały dostarczone.

Wyposażenie zestawu:

☑ kran kamerowy Slide Kamera ROAD JIB z wbudowaną głowicą obrotową
☑ przeciwciężar: obciążniki (2x2kg, 1x1kg, 1x0,5kg)

Budowa kranu kamerowego ROAD JIB:

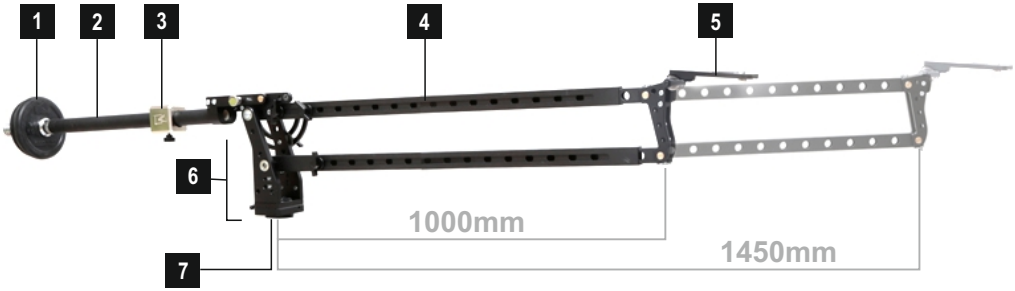

Elementy przeciwciężaru:

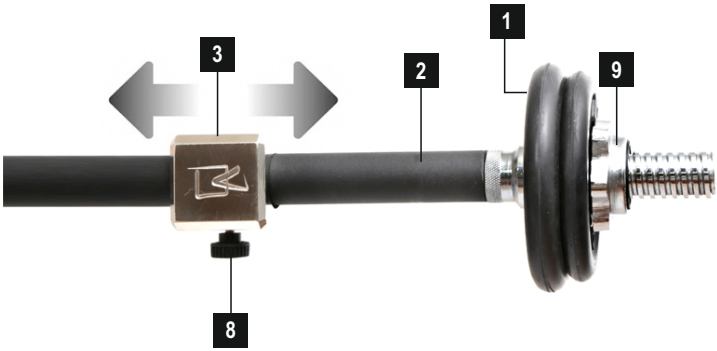

Przeciwciężar: obciążniki (2x2kg, 1x1kg, 1x0,5kg) **[1]**
Ramię przeciwciężaru **[2]**
Dodatkowy ciężarek przesuwny **[3]**
Ramię robocze kranu **[4]**
Płyta montażowa kranu **[5]**
Podstawa kranu kamerowego **[6]**
Wbudowana głowica obrotowa z otworami 3/8" i 1/4" **[7]**
Pokrętło blokujące ciężarek przesuwny **[8]**
Nakrętka zabezpieczająca przeciwciężar **[9]**

Elementy podstawy kranu ROAD JIB:

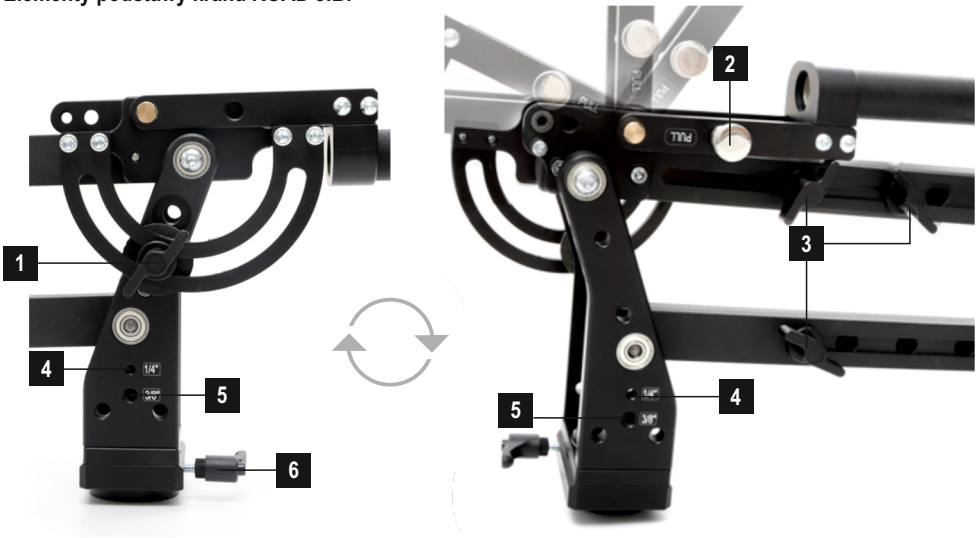

Pokrętło blokujące pochylenie kranu **[1]**
Pokrętło blokujące ramię przeciwciężaru **[2]**
Pokrętła blokujące wysuw ramienia roboczego kranu **[3]**
Otwór 1/4" **[4]**
Otwór 3/8" **[5]**
Pokrętło blokujące ruch głowicy obrotowej **[6]**

Płyta montażowa:

Rowek montażowy **[1]**
4 otwory M4 **[2]**
Śruba fotograficzna 3/8" **[3]**
Śruba fotograficzna 1/4" **[4]**
Wkręt blokujący śruby 1/4" i 3/8" **[5]**
Gumowe nakładki **[6]**
Pokrętło blokujące ustawienie płyty montażowej **[7]**

2. Akcesoria dodatkowe

Statywy:
Statyw Slide Kamera HST-2 (700 lub 920) **[1]**
(statywy serii HST-2 dostępne są również w wersji bez kół jezdnych HSTA-1)
Statyw Slide Kamera HST-3 **[2]**

Gniazda statywu:
Gniazdo Slide Kamera HCZ-75/100mm (system Manfrotto) **[3]**
Gniazdo Slide Kamera HCZ-75/100mm (system Miller) **[4]**
Gniazdo Slide Kamera HCZ-75/100mm (system Sachtler) **[5]**

Półkula poziomująca:
Manfrotto MN520BALL/BALLSH 75mm **[6]**
Manfrotto MN500BALL/BALLSH 100mm **[7]**

Ramię przegubowe:
Ramię przegubowe 11" Magic arm do DSLR **[8]**
Ramię przegubowe Slide Kamera AF-17 **[9]**

Transport:
Pokrowiec transportowy Slide Kamera PSK-3 **[10]**

Adaptery:
Adapter Slide Kamera AKC-3 **[11]**

Napędy:
Napęd DC HDN-5 do kranu Slide Kamera ROAD JIB **[12]**

3. Opis urządzenia

Kran kamerowy Slide Kamera ROAD JIB to ultralekki - 4,5kg, przenośny kran kamerowy, stosowany do kamer i aparatów o łącznej wadze do 3,5kg. ROAD JIB oferuje szerokie możliwości kreowania obrazu, tym samym pozwalając osiągnąć doskonałe rezultaty podczas realizacji filmowych. Daje możliwość wykonywania płynnych ujęć zarówno nisko przy podłożu jak i wysoko, w miejscach niedostępnych wcześniej dla operatora, dzięki czemu możliwe jest pokazanie sceny z wielu perspektyw przy zachowaniu idealnej płynności. Teleskopowa aluminiowa konstrukcja zapewnia bardzo szybkie rozłożenie kranu i przystąpienie do pracy. Jego niewielkie rozmiary transportowe sprawiają, że możemy go zabrać w każde nawet najbardziej ekstremalne miejsce. To co go wyróżnia na tle innych kranów tej kategorii to przede wszystkim sztywność i komfort pracy.

Ramię kranu zostało wykonane z wytrzymałych profili konstrukcyjnych zapewniających wysoką sztywność i wytrzymałość urządzenia. Profile zostały zabezpieczone antykorozyjnie przed wpływem warunków atmosferycznych. Dodatkowo, ramię wyposażone jest w liczne pokrętła pozwalające na zablokowanie ustawienia ramienia w dowolnej pozycji. W podstawę kranu wbudowana jest głowica obrotowa z blokadą obrotu, wyposażona w otwory 1/4" i 3/8". Quick release system (otwory 1/4" i 3/8") umożliwia szybki montaż i demontaż kranu ze statywu za pomocą adaptera Slide Kamera AKC-3 lub adaptera Manfrotto 577. Montaż adaptera do głowicy obrotowej realizowany jest jednocześnie za pomocą śrub 1/4" i 3/8". Taki sposób montażu zapewnia wysoką sztywność zestawu podczas pracy. Wszystkie elementy ruchome kranu zostały ułożyskowane, aby zapewnić płynność ruchów urządzenia.

Uniwersalność kranu ROAD JIB zapewniają liczne otwory montażowe pozwalające na zamontowanie dodatkowych akcesoriów. Płytka montażowa wyposażona jest w śruby 1/4" i 3/8" do montażu aparatów DLSR lub lekkich kamer. Rozstaw otwórów na płytce pozwala na zamocowanie adaptera Slide Kamera AKC-3 lub adaptera Manfrotto MN577. Stalowy przegub o wysokiej trwałości i odporności na uszkodzenia umożliwia montaż aparatu w pozycji poziomej i pionowej.
Tabela poniżej przedstawia możliwości sterowania kranem kamerowym ROAD JIB.

Tabela przedstawiająca możliwości sterowania kranem kamerowym Slide Kamera ROAD JIB

Foto	Ruch	Uzyskanie ruchu	Blokowanie ruchu
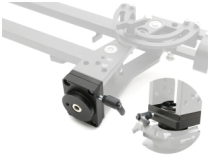	Ruch (obrotowy) w poziomie	Wbudowana w kran ROAD JIB głowica obrotowa	Poprzez zablokowanie pokrętła głowicy kranu
	Ruch w pionie	Poprzez odblokowanie pokrętła blokującego pochył ramienia	Poprzez zablokowanie pokrętła blokującego pochył ustawiamy kran w odpowiedniej pozycji
	Wysuw ramienia	Poprzez odblokowanie trzech pokręteł blokujących wysuw ramienia	Poprzez dokręcenie trzech pokręteł blokujących wysuw ramienia
	Ustawienie kątowe płyty montażowej kranu	Poprzez odblokowanie trzech pokręteł blokujących wysuw ramienia można sterować dowolnie ramieniem i uzyskać odpowiednie położenie kątowe płyty montażowej kranu	Blokując pokrętła ustawiamy odpowiednią pozycję płyty montażowej kranu

4. Parametry kranu kamerowego ROAD JIB

Zastosowanie:	Do precyzyjnego podnoszenia oraz obrotu w osi kranu, kamery lub aparatu fotograficznego wraz z zamontowanymi akcesoriami. Dedykowany do montażu na statywach Slide Kamera serii HST (HST-2 lub HST-3).
Długości:	**Długość transportowa**: 1022mm **Długość ramienia przeciwwagi**: 600mm
Zakres długości ramienia:	1000mmmm do 1450mm (długość robocza ramienia, od osi obrotu)
Otwory montażowe:	2 otwory 3/8" 2 otwory 1/4" otwór 1/4" i 3/8" wbudowane w głowicę obrotową (Quick Release System) 4 otwory M4 (w płycie montażowej kranu)
Głowica obrotowa:	wbudowana w stopę kranu
Udźwig kranu:	3.5kg na 6kg przeciwciężaru
Materiał:	aluminium
Montaż urządzeń na płetwie:	urządzenia z gwintem 1/4" urządzenia z gwintem 3/8" 4 śruby M4x12
Waga bez obciążników:	4.5kg ciężarek przesuwny: 0.5kg
Obciążniki:	2x2kg, 1x1kg, 1x0,5kg
Blokada wysuwu ramienia:	tak (trzy pokrętła na ramieniu roboczym kranu)
Blokada pochyłu ramienia:	tak
Blokada obrotu:	tak
Zakres pochylenia kątowego płyty montażowej kranu	90°

5. Montaż kranu kamerowego ROAD JIB na statywach Slide Kamera serii HST

Kran kamerowy Slide Kamera ROAD JIB dedykowany jest do statywów Slide Kamera serii HST. Sposób mocowania w przypadku statywu HST-2 oraz HST-3 jest ten sam. Kran ROAD JIB można zamocować bezpośrednio do statywu z wykorzystaniem półkuli poziomującej Manfrotto jak również dodatkowo z wykorzystaniem adaptera Slide Kamera AKC-3, który umożliwia szybkie wpinanie oraz wypinanie urządzeń zarówno ze statywu, jak i głowicy czy innego akcesorium.

5.1. Montaż kranu kamerowego ROAD JIB na statywie serii HST z użyciem półkuli poziomującej Manfrotto

Kran Slide Kamera ROAD JIB montujemy bezpośrednio na statywie Slide Kamera serii HST (HST-2 lub HST-3) przy pomocy półkuli poziomującej Manfrotto. Na zdjęciu poniżej przykład montażu kranu ROAD JIB na statywie Slide Kamera HST-3. Dzięki wbudowanej w podstawę kranu głowicy obrotowej nie ma potrzeby montażu dodatkowej głowicy obrotowej na statywie. Dla wygodniejszego montażu przykręcić półkulę do głowicy kranu, ustawić na statywie a następnie połączyć wszystko przykręcając rączkę półkuli od spodu statywu.
Statywy Slide Kamera serii HST standardowo wyposażone są w gniazdo Slide Kamera HCZ do wyboru 75mm lub 100mm. Wymienne gniazda HCZ pasują do systemów Manfrotto, Sachtler, Miller.

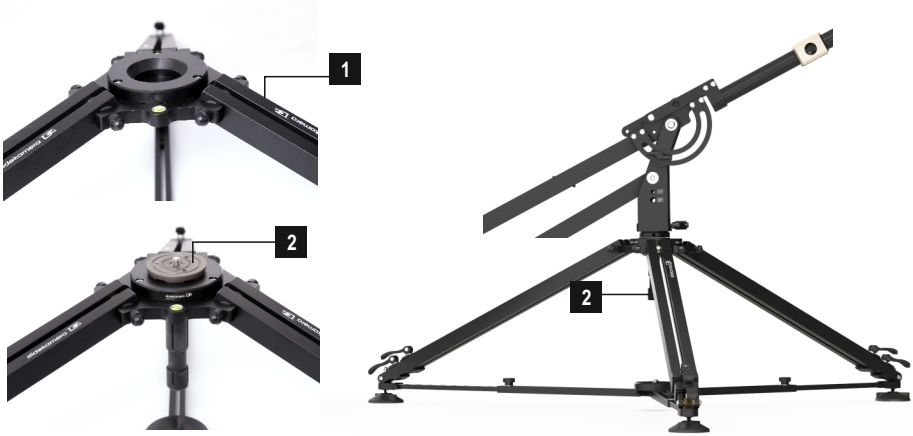

5.2. Montaż kranu na statywie serii HST z wykorzystaniem adaptera Slide Kamera AKC-3 lub adaptera Manfrotto

Montaż adaptera Slide Kamera AKC-3 umożliwia szybką zmianę akcesoriów wykorzystywanych przy realizacji foto-video. W tym przypadku montaż kranu kamerowego ROAD JIB na statywie serii HST z wykorzystaniem adaptera Slide Kamera AKC-3 lub adaptera Manfrotto MN577 umożliwia szybkie wpinanie oraz wypinanie kranu ze statywu. Obydwa urządzenia montujemy w ten sam sposób. Sposób montażu przedstawiony jest na przykładzie adaptera Slide Kamera AKC-3. Poszczególne elementy adaptera Manfrotto MN577 przedstawione są na następnej stronie. Aby zamontowac adapter AKC-3 na statywie serii HST w pierwszej kolejności należy wysunąć płytkę przesuwną Slide Kamera AK-101 z podstawy adaptera Slide Kamera AKC-3, zdemontować wszystkie śruby za wyjątkiem śrub fotograficznych 1/4" i 3/8" oraz wkrętu blokującego te śruby .

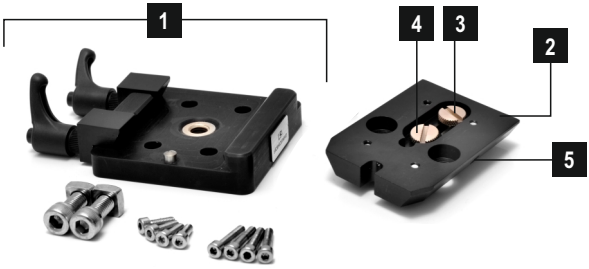

Podstawa adaptera AKC-3 **[1]**
Płytka przesuwna AK-101 **[2]**
Śruba fotograficzna 1/4" **[3]**
Śruba fotograficzna 3/8" **[4]**
Wkręt blokujący śruby 3/8" i 1/4" **[5]**

Do statywu z zamocowaną półkulą Manfrotto zamontować podstawę adaptera AKC-3. Płytkę przesuwną Slide Kamera AK-101 należy przymocować do głowicy obrotowej kranu kamerowego za pomocą śrub fotograficznych 1/4" i 3/8". Następnie kran wraz z zamocowaną płytką przesuwną AK-101 należy zamocować na statywie, wsuwając płytkę w podstawę adaptera. Zablokować płytkę przekręcając pokrętła blokujące w podstawie adaptera AKC-3.

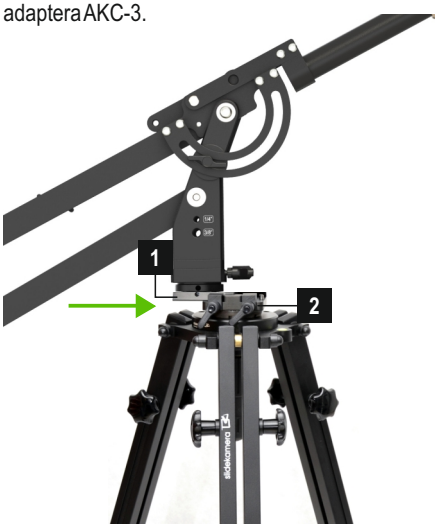

Płytka przesuwna AK-101 **[1]**
Podstawa adaptera AKC-3 **[2]**
Pokrętła zaciskowe adaptera AKC-3 **[3]**

Poszczególne elementy adaptera Manfrotto MN577 z płytka przesuwną MN501PL

Adapter Manfrotto MN577 **[1]**
Płytka przesuwna MN501PL **[2]**
Cztery otwory M4 **[3]**
Pokrętło zaciskowe **[4]**
Śruba 1/4" **[5]**
Śruba 3/8" **[6]**
Otwór gwintowany 1/4" **[7]**
Otwór gwintowany 3/8" **[8]**

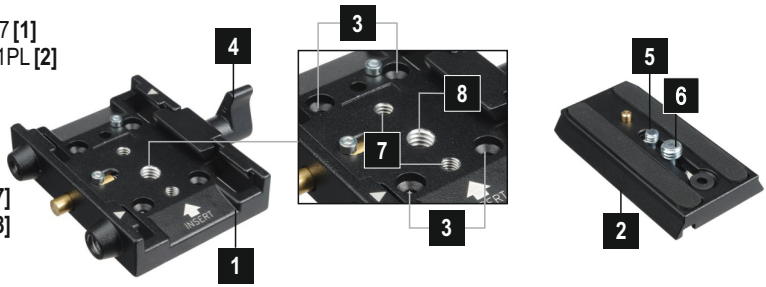

6. Przygotowanie do pracy z kranem kamerowym ROAD JIB

6.1. Prawidłowe rozłożenie ramienia przeciwciężaru

Po zamontowaniu kranu ROAD JIB na dowolnym statywie Slide Kamera serii HST w pierwszej kolejności należy wysunąć ramię przeciwciężaru. W tym celu należy pociągnąć za nakrętkę blokującą w sworzeń, następnie przesuwając nakrętkę (w prawo lub w lewo) odblokować sworzeń. Wysunąć ramię przeciwciężaru i zablokować sworzeń poprzez ponowne pociągnięcie i wsunięcie nakrętki.

Ramię przeciwciężaru **[1]**
Pokrętło blokujące ramię przeciwciężaru **[2]**

Po zamontowaniu akcesoriów na płetwie kranu należy wyważyć kran montując obciążniki na gryfie. **Należy pamiętać iż maksymalna dopuszczalna waga przeciwciężaru to 6kg przy maksymalnym obciążeniu na płetwie kranu 4.5kg.** Po nałożeniu odpowiedniej ilości obciążników należy zakręcić nakrętki zabezpieczające na gryf. Na ramieniu przeciwciężaru znajduje się również ciężarek przesuwny wykorzystywany szczególnie przy zmianie obiektywów, umożliwia on szybkie wyrównoważenie kranu bez konieczności zakładania/zdejmowania dodatkowego obciążenia.

Ramię przeciwciężaru **[1]**
Ciężarek przesuwny **[2]**
Pokrętło blokujące ciężarek przesuwny **[3]**
Obciążniki **[4]**
Nakrętka zabezpieczająca **[5]**

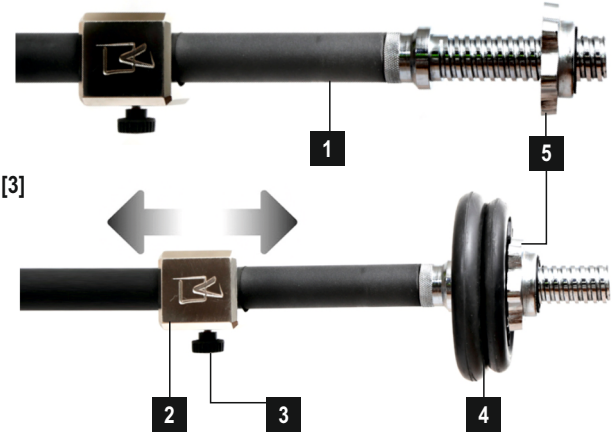

6.2. Prawidłowe rozłożenie ramienia roboczego kranu

Po zamocowaniu kranu na statywie przystępujemy do prawidłowego rozłożenia kranu. W tym celu należy odblokować pokrętła zaciskowe blokujące wysuw ramienia (trzy pokrętła). Pokrętła służą do precyzyjnego ustawienia długości ramienia roboczego kranu naszego kranu. Wysunąć ramię kranu i ustawić żądana długość po czym zablokować wysuw ramienia kranu poprzez dokręcenie trzech pokręteł zaciskowych. Po odblokowaniu pokręteł można sterować dowolnie ramieniem uzyskując odpowiednie położenie kątowe płyty montażowej kranu. **Pokrętła należy jedynie poluzować, nie odkręcać!**

UWAGA:
Wszelkich zmian wysuwu ramienia kranu należy dokonywać po uprzednim demontażu sprzętu foto-video z płyty montażowej. Niezastosowanie się do zalecenia może spowodować niekontrolowany wysuw ramienia kranu i doprowadzić do uszkodzenia sprzętu.

7. Montaż urządzeń na płycie montażowej kranu ROAD JIB

Płyta montażowa kranu ROAD JIB wyposażona jest w rowek montażowy, w którym znajdują się dwie śruby fotograficzne 1/4"i 3/8". Śruby pozwalają na zamontowanie urządzeń foto-video w dowolnej pozycji na płycie montażowej. 4 otwory M4 pozwalają na zamontowanie adaptera Slide Kamera AKC-3 lub adaptera Manfrotto MN577. Na płycie znajdują się dwie gumowe nakładki, które zapobiegają ślizganiu się urządzeń zamontowanych na płycie, jak również chronią urządzenia przed zarysowaniami. Stalowy przegub o wysokiej trwałości i odporności na uszkodzenia umożliwia montaż aparatu na płetwie w zakresie 90° w pozycji poziomej i pionowej. Pokrętło blokujące zapewnia sztywne ustawienie płytki montażowej w żądanej pozycji.

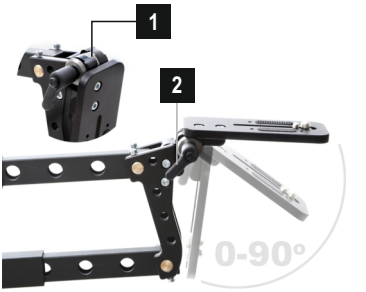

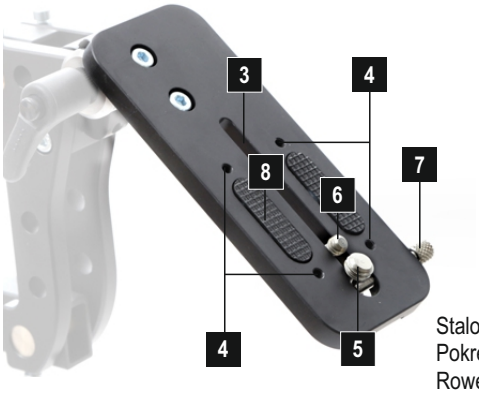

Stalowy przegub **[1]**
Pokrętło blokujące ustawienie płyty montażowej **[2]**
Rowek montażowy **[3]**
4 otwory M4 **[4]**
Śruba fotograficzna 3/8" **[5]**
Śruba fotograficzna 1/4" **[6]**
Wkręt blokujący śruby 1/4" i 3/8" **[7]**
Gumowe nakładki **[8]**

8. Napęd DC do kranu kamerowego ROAD JIB

Napęd DC HDN-5 to urządzenie umożliwiające wykonanie płynnego podnoszenia i opuszczania ramienia kranu kamerowego z zadaną na sterowniku prędkością. Urządzenie zostało zaprojektowane w sposób umożliwiający współpracę z kranami kamerowymi Slide Kamera ROAD JIB, jak również z kranem Slide Kamera HKR-2. Napęd umożliwia jednostajne przemieszczanie ramienia kranu z zadaną prędkością, jak również wykonywanie ujęć poklatkowych typu Timelapse.

9. Bezpieczeństwo pracy z kranem

Praca z kranem ROAD JIB o ramieniu roboczym 1450 mm oraz przy maksymalnej dopuszczalnej wadze z przeciwciężarami i zamontowanymi akcesoriami dochodzącej do 15kg powoduje, że należy zwracać szczególną uwagę na bezpieczeństwo podczas jego eksploatacji. Masa oraz długość ramienia sprawia, że uderzenie ramieniem lub zamontowanym na kranie wyposażeniem może doprowadzić do obrażeń ciała lub sprzętu. Wszelkie pokrętła zaciskowe powinny być obsługiwane w sposób zgodny z niniejszą instrukcją.

Należy zwrócić szczególną uwagę na to, by mocno dokręcać pokrętła zaciskowe ramienia aby uniknąć przemieszczenia się elementów teleskopowych kranu.

Należy pamiętać:

☑ Pokrętła zabezpieczające ramię kranu oraz ramię przeciwwagi powinny być dokładnie dokręcone i obowiązkowo założone w odpowiednich miejscach
☑ Nogi statywu powinny być rozstawione szeroko, co zapewni stabilność urządzenia
☑ Kran należy silnie zamocować do statywu
☑ Nie wolno dopuszczać do operowania kranem w sposób powodujący bezpośrednie zagrożenie osób postronnych
☑ Masa kranu w połączeniu z dużą ramienia w przypadku uderzenia powodują zagrożenie dla ciała ludzkiego i sprzętu
☑ Obciążniki należy montować na ramię przeciwciężaru bardzo ostrożnie, upadek obciążnika może spowodować obrażenia ciała
☑ Należy zachować ostrożność aby nie uszkodzić kranu podczas transportu

10. Konserwacja i czynności obsługowe

Czynności obsługowe sprowadzają się jedynie do utrzymywania kranu Slide Kamera ROAD JIB w czystości. Kran nie wymaga dodatkowej obsługi technicznej lub smarowania jego elementów.

Wszelkich zmian konstrukcyjnych i napraw dokonuje tylko i wyłącznie producent urządzenia lub autoryzowany serwis. Niezastosowanie się do zaleceń opisanych w niniejszej instrukcji będzie skutkowało utratą gwarancji na urządzenie.

11. Transport

Kran kamerowy Slide Kamera ROAD JIB należy transportować w odpowiednio przystosowanym do tego pokrowcu, w taki sposób, aby elementy urządzenia chronione były przed wszelkimi uszkodzeniami. Producent zaleca użycie pokrowca transportowego Slide Kamera PSK-3 1000mm zaprojektowanego z myślą o bezpiecznym oraz komfortowym transporcie kranu kamerowego ROAD JIB. Elementami transportowanymi osobno są jedynie obciążniki przeciwciężaru.

Warunki bezpiecznego transportu:

☑ złożyć ramię robocze kranu oraz ramię przeciwciężaru
☑ dokręcić pokrętła zaciskowe aby nie doszło do przypadkowego rozsunięcia się ramion kranu
☑ zabezpieczyć sworzeń przeciwciężaru
☑ złożyć płytę montażową kranu na czas transportu (płetwa w pozycji równoległej do ramienia roboczego)
☑ ustawić podstawę kranu wzdłuż ramienia i zablokować pokrętłem blokującym pochylenie kranu

Prawidłowo złożony i przygotowany do transportu kran ROAD JIB.

12. Gwarancja

Wszystkie produkty Slide Kamera objęte są gwarancją producenta przez okres 12-miesiący od daty sprzedaży. Gwarancja obejmuje wady konstrukcyjne i materiałowe. Gwarancja obejmuje naprawę, lub w przypadku gdy naprawa okaże się niemożliwa wymianę produktu na nowy, przy czym koszt naprawy nie może przekroczyć wartości katalogowej ceny produktu. Gwarancja nie obejmuje uszkodzeń i/lub wad produktu powstałych na skutek jego nieprawidłowego używania, jak również nieprzestrzegania zasad konserwacji produktu.

Gwarancja traci również ważność w przypadku:

☑ nieautoryzowanych prób napraw lub modyfikacji
☑ uszkodzeń mechanicznych powstałych w trakcie transportu oraz eksploatacji np. rysy, wgniecenia, wgłębienia, zabrudzenia etc...
☑ zalania, zawilgocenia produktu

Aby skorzystać z uprawnień gwarancyjnych nabywca powinien dostarczyć uszkodzony produkt wraz z dowodem zakupu oraz potwierdzeniem płatności (faktura, paragon fiskalny, rachunek) do punktu, w którym sprzęt został zakupiony Po upływie okresu gwarancji poszczególne część zamienne można zakupić u producenta lub w wybranych punktach sprzedaży wymienionych na stronie **www.slidekamera.pl / www.slidekamera.eu**

Producent prowadzi również serwis pogwarancyjny pod adresem:
HET-CNC s.c., 80-175 Gdańsk, Ul. Kartuska 386

UWAGA: Jakiekolwiek przesyłki wysyłane na koszt HET-CNC s.c., 80-175 Gdańsk, Ul. Kartuska 386 nie będą odbierane.

slidekamera®

made in POLAND