Инструкция по эксплуатации

Поддержка HSTA-2 для штативов серии HST предназначена для стабильного крепления оборудования Slide Kamera под различными углами, горизонтально или вертикально на одном штативе.

Поддержка HSTA-2
для штативов серии HST

Инструкцию в PDF-файле можно скачать на сайте www.slidekamera.eu

slidekamera®
made in POLAND

1/2014

Перед началом работы с поддержкой HSTA-2 для штативов серии HST необходимо ознакомится с инструкцией по эксплуатации. Помните, что использование оборудования не в соответствии с инструкцией может привести к аварии или поломке оборудования, за которое производитель не отвечает.

В случае повреждения слайдера во время транспортировки необходимо предоставить:
☑ документ о покупке
☑ комплект пенопластовых вкладок, обеспечивающих сохранность товара при транспортировке.
В случае невыполнения данных требований производитель оставляет за собой право отмены гарантийных обязательств.

В случае невыполнения данных требований производитель оставляет за собой право отмены гарантийных обязательств.

Оглавление

1. Комплектация и конструкция поддержки HSTA-2 для штативов серии HST....2
2. Описание принципа работы....3
3. Установка поддержки на штатив серии HST....3
3.1 Установка поддержки с внутренней стороны штатива....5
3.2 Установка поддержки с внешней стороны штатива....6
4. Транспортировка....6
5. Хранение и техническое обслуживание....7
6. Гарантийные обязательства....7

Производитель Slide Kamera ®

High Engineering Technology CNC s.c.
Sebastian Pawelec Karol Mikulski
Glina 45
82-522 Sadlinki
ИНН: 581-188-33-32

Офис продаж Slide Kamera
80-175 Gdańsk (Польша)
Ul. Kartuska 386

tel./fax (+48) 58 710 41 04
e-mail: biuro@slidekamera.pl / office@slidekamera.eu
www.slidekamera.pl / www.slidekamera.eu

1. Комплектация и конструкция поддержки HSTA-2

Получив поддержку HSTA-2, проверьте комплектность.

В комплект входит:

☑ инструкция по эксплуатации
☑ алюминиевый прямоугольный профиль (колено) поддержки
☑ зажимная ручка для крепления поддержки к штативу
☑ промежуточная пластина для вертикального крепления оборудования Slide Kamera
☑ шпилька AF-11 LG с резьбой 1/4"-3/8"

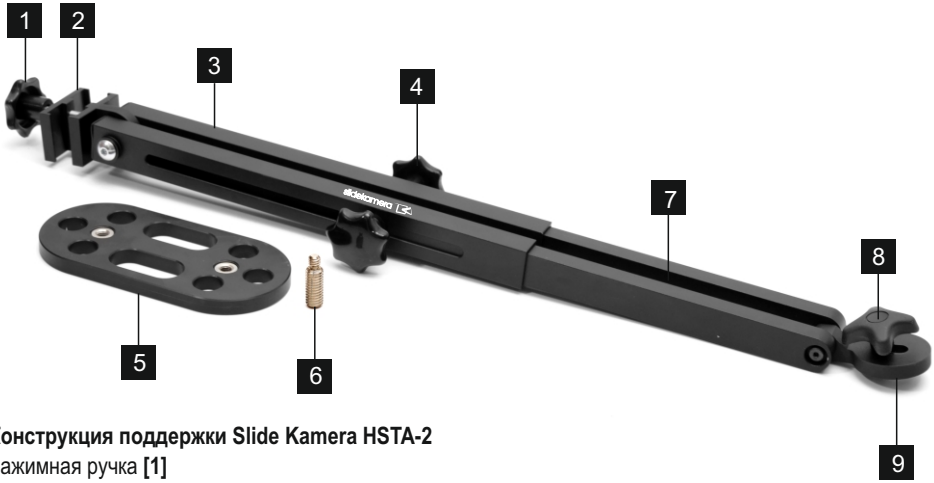

Конструкция поддержки Slide Kamera HSTA-2

Зажимная ручка **[1]**
Зажим **[2]**
Неподвижное колено **[3]**
Зажимные ручки фиксации выдвижения колена **[4]**
Промежуточная пластина для вертикального крепления оборудования **[5]**
Шпилька AF-11 **[6]**
Выдвижное колено **[7]**
Зажимная ручка винта 3/8”, для крепления к монтажной пластине оборудования Slide Kamera **[8]**
Ограничитель для монтажа **[9]**

2. Описание принципа работы

Приспособление HSTA-2 предназначено для дополнительной поддержки оборудования Slide Kamera, установленного на штатив серии HST. Использование поддержки HSTA-2 обеспечивает значительно большую стабилизацию оборудования Slide Kamera, установленного на штатив как горизонтально, так и вертикально и под любым углом. Телескопическая конструкция обеспечивает большой диапазон регулирования.

При установке оборудования вертикально или под углом необходимо использовать штативную голову, например Slide Kamera HG-2 или любые другие штативные головы, а так же монтажный винт Slide Kamera HSZ-2. Дополнительная промежуточная пластина позволяет отодвинуть штативную голову от гнезда штатива, тем самым устраняя соприкосновение рельсы слайдера со штативом.

3. Установка поддержки на штатив серии HST

Поддержка HSTA-2 предназначена для использования со штативами серии HST. Способ крепления к штативам HST-2 и HST-3 не меняется. Поддержка HSTA-2 крепится к ножке штатива с помощью зажима **[2]** и зажимной ручки **[7]** в соответствии со схемой, приведенной ниже.

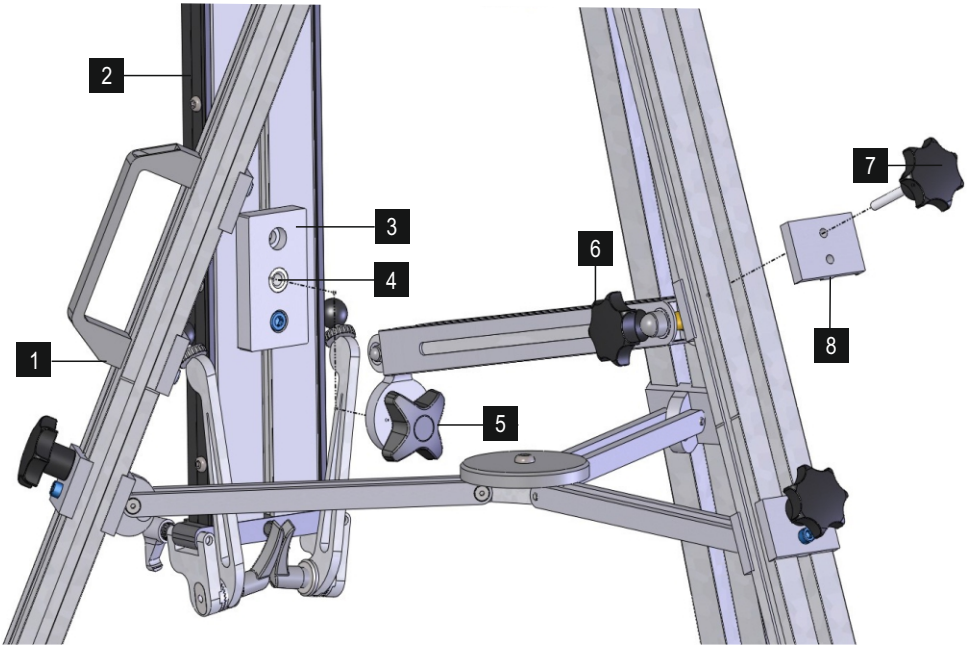

Штатив Slide Kamera HST-2 **[1]**
Оборудование Slide Kamera **[2]**
Монтажная пластина AF-8 **[3]**
Отверстие с резьбой 3/8” **[4]**
Зажимная ручка винта 3/8”, для крепления к монтажной пластине оборудования Slide Kamera **[5]**
Зажимные ручки фиксации выдвижения колена **[6]**
Зажимная ручка **[7]**
Зажим **[8]**

Правильно прикрепленная поддержка HSTA-2 к оборудованию Slide Kamera

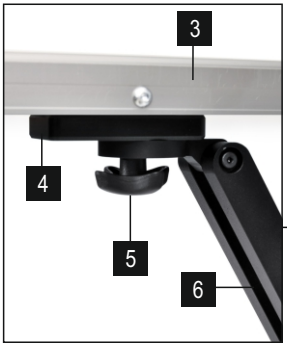

Правильно прикрепленная поддержка HSTA-2 к ножке штатива Slide Kamera

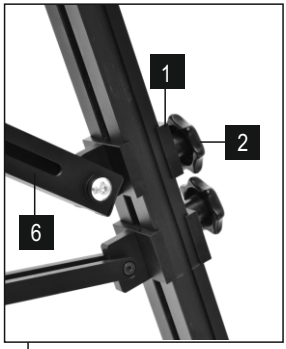

Зажим **[1]**
Зажимной винт **[2]**
Оборудование Slide Kamera **[3]**
Монтажная пластина AF-8 **[4]**
Зажимная ручка винта 3/8”, для крепления к монтажной пластине оборудования **[5]**
Выдвижное колено **[6]**

Если оборудование устанавливается вертикально или под большим углом, то поддержку HSTA-2 необходимо установить с внутренней стороны штатива. Для такой установки в комплекте имеется промежуточная пластина для вертикального крепления, которая позволяет переместить штативную голову от гнезда штатива. Таким образом, исключается соприкосновение оборудования и штатива.
Так же необходимо использовать штативную голову, которая позволяет менять угол наклона установленного оборудования. Промежуточная пластина может быть установлена на штатив с помощью монтажного винта или полусферы Manfrotto.

Правильно установленная штативная голова с быстросъемной площадкой **[1]**, например Manfrotto 501, 502, 503 на промежуточной платине **[4]**

Правильно установленные головы Slide Kamera HG-2 **[2]**, HGO-2 **[3]** на промежуточной платине **[4]**

3.1. Установка поддержки с внутренней стороны штатива

Установка оборудования Slide Kamera на штативе HST-2 вертикально.

Установка оборудования Slide Kamera на штативе HST-2 под большим углом

3.2. Установка поддержки с внешней стороны штатива

Если Вы хотите установить оборудование Slide Kamera горизонтально или под небольшим углом, прикрепите поддержку HSTA-2 к ноге штатива с внешней стороны. Телескопическая конструкция поддержки HSTA-2 позволяет устанавливать оборудование Slidekamera различной длины.

Слайдер Slide Kamera HSK-5 1000 mm STANDARD
на штативе Slide Kamera HST-2.
Поддержка HSTA-2 в сложенном состоянии.

Слайдер Slide Kamera HSK-5 1500 mm PRO
на штативе Slide Kamera HST-2.
Поддержка HSTA-2 в разложенном состоянии.

4.Транспортировка

Транспортировку поддержки HSTA-2 для штативов серии HST необходимо осуществлять в сложенном состоянии с заблокированными зажимными ручками.

5. Хранение и техническое обслуживание

- ☑ Поддержку HSTA-2 необходимо хранить в очищенном состоянии
- ☑ Для очистки используйте мягкую ткань и не используйте абразивные материалы, которые могутповредить покрытие
- ☑ Для удаления мусора можно использовать сжатый воздух

Любые изменения в конструкции и ремонт осуществляется только производителем. Несоблюдение положений, указанных в инструкции может привести к потере гарантии.

6. Гарантийные обязательства

На всю продукцию производства Slide Kamera гарантийный срок составляет 12 месяцев. Гарантия распространяется на дефекты конструкции и материалов. Гарантийные обязательства включают в себя ремонт или в случае невозможности ремонта замену товара на новый, но не превышающий каталожную стоимость товара. Гарантия не распространяется на повреждения и / или дефекты, вызванные неправильным использованием или не соблюдением правил обслуживанием товара.

Гарантия так же утрачивает свою силу в следующих случаях:

- ☑ Несанкционированные попытки ремонта или внесение изменений в конструкцию
- ☑ Наличие механических повреждений возникших при эксплуатации, транспортировке, наличие вмятин, царапин и тп.
- ☑ Попадание на устройства влаги и воды

Для получения гарантийного обслуживания Покупателю необходимо обратиться в точку приобретения оборудования и предоставить ухоженное оборудование и подтверждение об оплате.

По истечении гарантийного срока Вы можете приобрести запасные части от производителя у дистрибьюторов указанных на сайте производителя **www.slidekamera.pl** и **www.slidekamera.eu**

Послепродажное обслуживание осуществляется в офисе производителя по адресу:
HET-CNC s.c., 80-175 Gdańsk, Ul. Kartuska 386, Polska

slidekamera®

made in POLAND